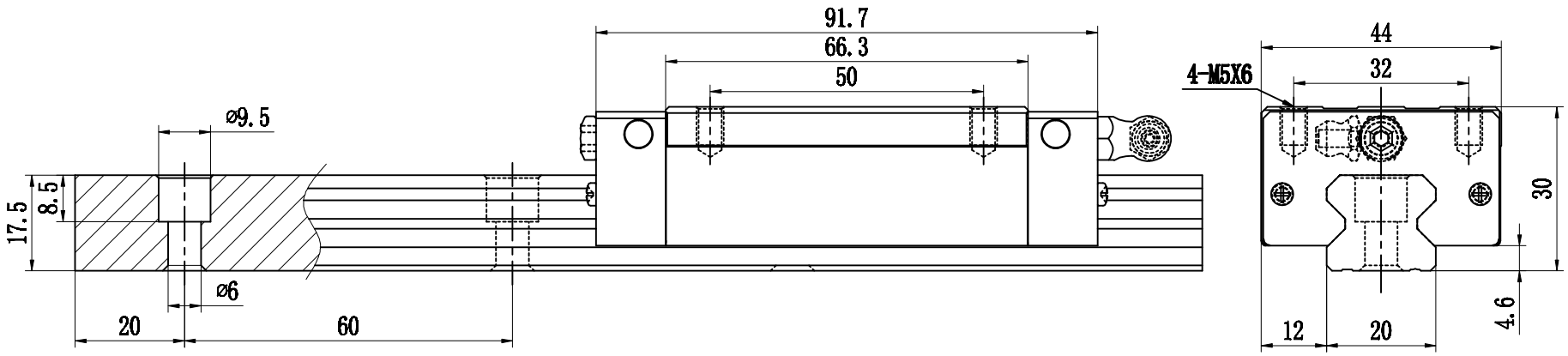

借(通)用件登记	
描　图	
描　校	
旧底图总号	
底图总号	
签　字	
日　期	

符号	更改内容	更改原因	更改人	日期	批准	材质		数量		比例	1:1	单位	mm
						设计		审核		客户			
						制图		日期	2020/04/23	名称	LHH20HA		
						济南蓝海传动机械有限公司				图号	LH-		
										备注	☑ 客户要求	☐ 自制	☐ 外协